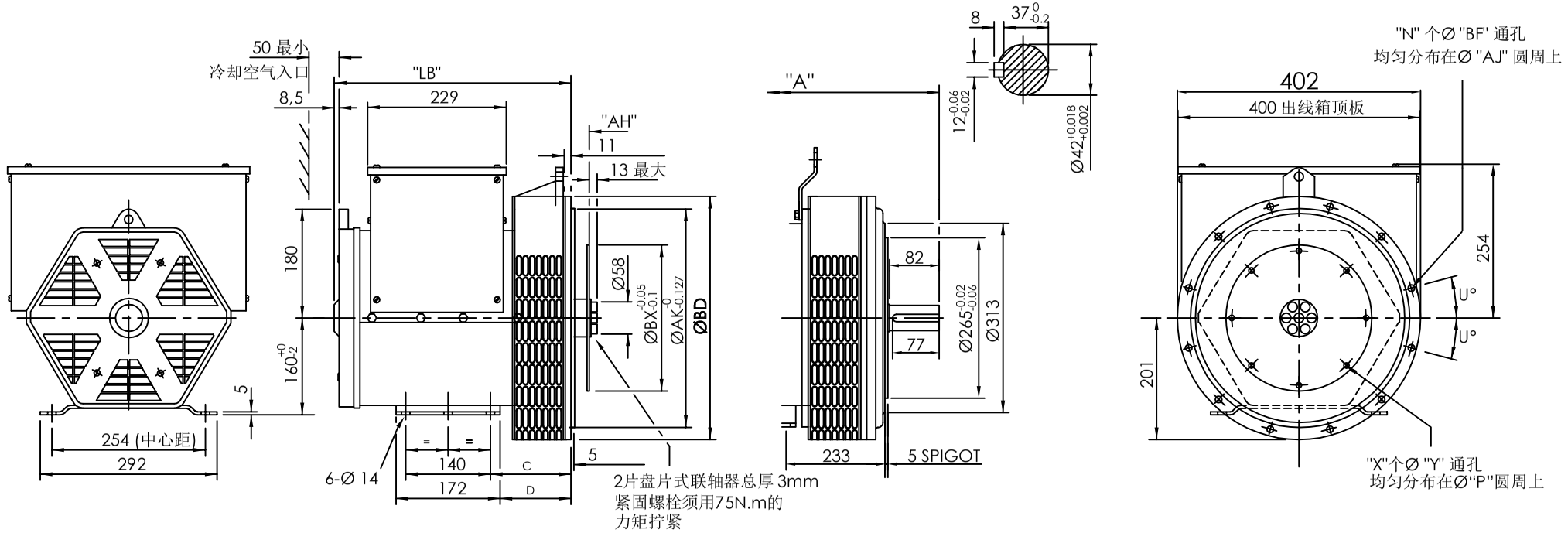

外形尺寸 (mm)			净重	双轴承
SAE	型号	LB	kg	A
SAE 3	SMF160B	376.5	81	484.5
	SMF160C	376.5	91	484.5
	SMF160DS	403.5	99	511.5
	SMF160D	403.5	99	511.5
	SMF160ES	403.5	101	511.5
	SMF160E	403.5	104	511.5
SAE 4/5	SMF160B	364.5	80	
	SMF160C	364.5	90	
	SMF160DS	391.5	98	
	SMF160D	391.5	98	
	SMF160ES	391.5	100	
	SMF160E	391.5	103	

连接法兰(mm)								
	BD	AK	AJ	U°	BF	N	C	D
SAE5	356	314.32	333.38	22.5	11	8	133	117
SAE4	402	361.95	381	15	11	8	133	117
SAE3	451	409.58	428.62	15	11	8	145	129
SAE2	489	447.68	466.72	15	11	12	172	156

驱动片（mm）					
SAE	BX	P	X	Y	AH
11.5	352.42	333.38	8	11	39.6
10	314.32	295.28	8	11	53.8
8	263.52	244.48	6	11	62
7.5	241.3	222.25	8	9	30.2
6.5	215.9	200.02	6	9	30.2

版次	更改文件	签名	日期	名称	SMF160	比例 1:1	1008012
设计		批准		SAE :		图幅 A2	
校对		年月日	2018.11	材料			万磁发电机
				未注公差	GB/T1804-m	单位 mm	