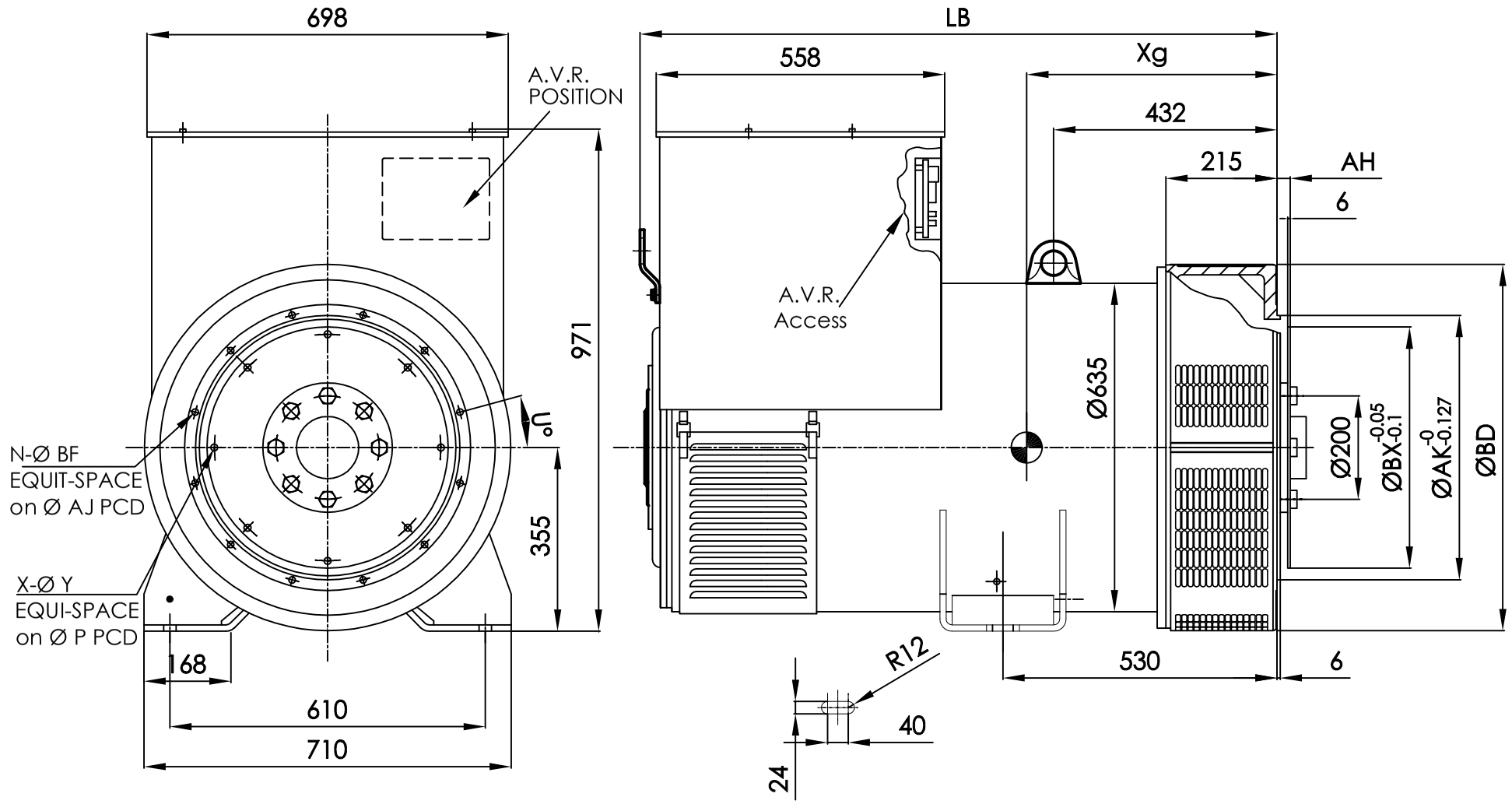

Dimensions （mm）			
TYPE	LB	Xg	Weight kg
SMU355B	1232	555	1210
SMU355CS	1232	555	1210
SMU355C	1232	555	1330
SMU355DS	1232	575	1380
SMU355D	1232	575	1450
SMU355ES	1307	595	1490
SMU355E	1307	595	1580

Flex plate	BX	P	X	Y	AH
21	673.10	641.35	12	16.7	0
18	571.50	542.92	6	16.7	15.7
14	466.72	438.15	8	13.5	25.4

COUPLING(mm)						
SAE	BD	AK	AJ	U°	BF	N
SAE1	715	511.18	530.22	15	12.7	12
SAE1/2	715	584.20	619.12	15	14	12
SAE0	715	647.70	679.45	11.25	14	16
SAE00	882	787.40	850.90	11.25	14	16

		SMU355	1:1	6008001	
		SAE:	A2		
				SINOCOX	
DR		GB/T1804-m	mm		
CHK	Date 2014.1				