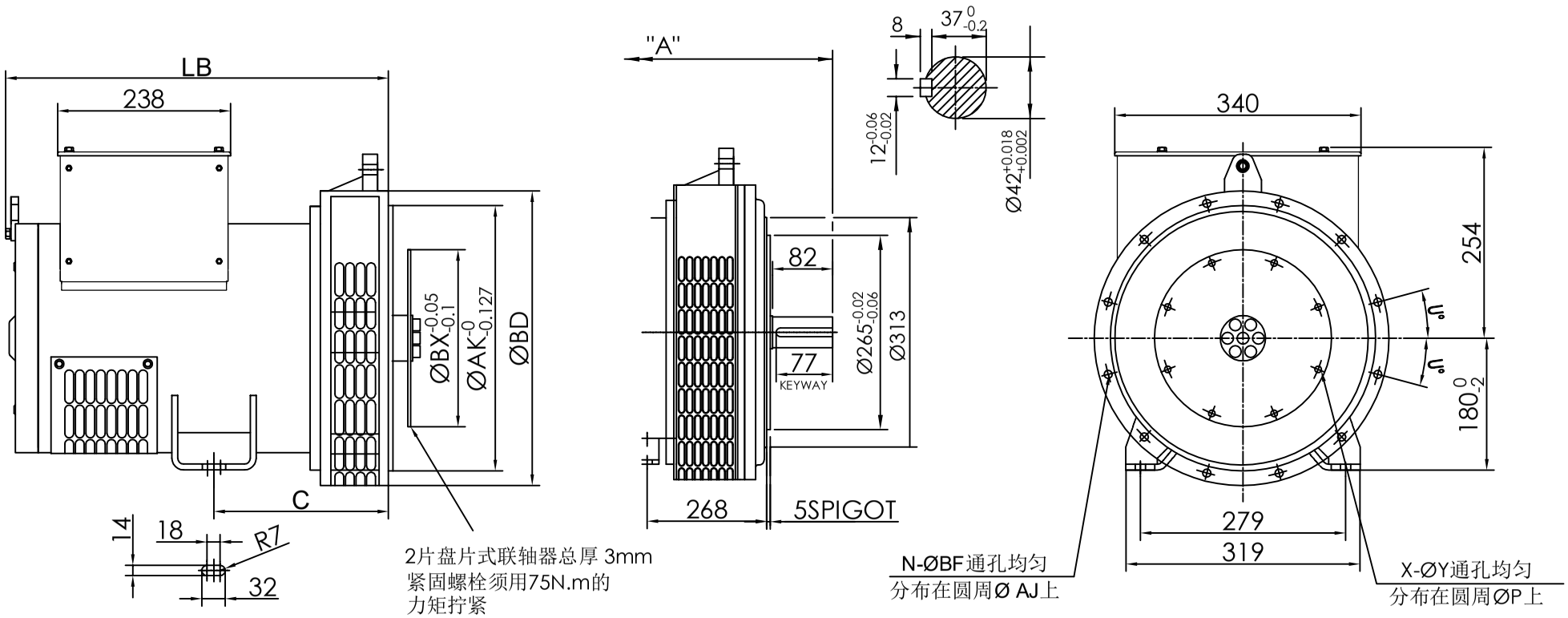

外形尺寸(mm)			
SAE	TYPE	LB	A
SAE 4/5	SMU180B	431.5	551.5
	SMU180C	431.5	551.5
	SMU180DS	521.5	641.5
	SMU180D	521.5	641.5
	SMU180E	521.5	641.5
	SMU180F	581.5	701.5
	SMU180G	581.5	
SAE 3	SMU180B	443.5	
	SMU180C	443.5	
	SMU180DS	533.5	
	SMU180D	533.5	
	SMU180E	533.5	
	SMU180F	593.5	
	SMU180G	593.5	

驱动盘片（mm）					
SAE	BX	P	X	Y	AH
11.5	352.42	333.38	8	11	39.6
10	314.32	295.28	8	11	53.8
8	263.52	244.48	6	11	62
7.5	241.3	222.25	8	9	30.2
6.5	215.9	200.02	6	9	30.2

驱动端盖(mm)							
	BD	AK	AJ	U°	BF	N	C
SAE5	356	314.32	333.38	22.5	11	8	238
SAE4	402	361.95	381	15	11	12	238
SAE3	451	409.58	428.62	15	11	12	250

名称	SMU180			比例 1:1	
SAE :				图幅 A2	
材料					万磁发电机
版次	更改文件	签名	日期	单位 mm	
设计		批准			
校对		年月日	2018.12		
未注公差	GB/T1804-m				